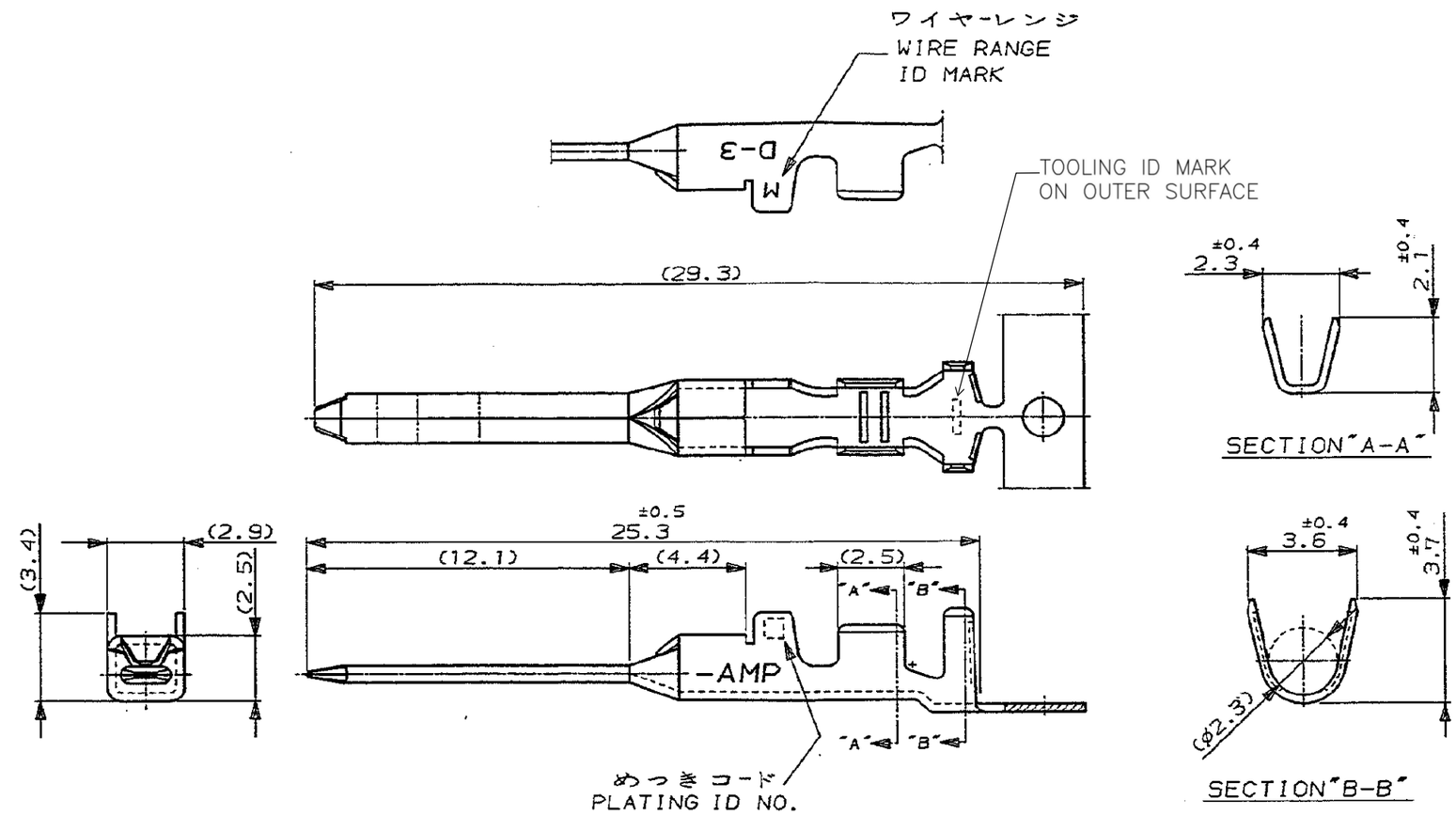

注記

⚠1 金めっきは接触部のみとする

NOTE

⚠1 GOLD-PL. CONTACT AREA ONLY

めっきコード (PL. ID NO.)	仕上 (FINISH)		型番 (P/N)
5	光沢錫めっき (BRIGHT TIN-PL.)		-5
3	⚠1 0.76μm最小金めっき (0.76μmMIN. Au-PL.)		-3
2	⚠1 0.38μm最小金めっき (0.38μmMIN. Au-PL.)		175285-2

LTR	変更 (REVISION RECORD)	DR	CHK	DATE
R	REVISED PER ECR-15-011723	Y.O	E.T	10AUG 2015
P	REVISED PER ECO-11-005294	RK	HMR	13APR 11

TE Connectivity

総合電線断面積 (WIRE RANGE) AWG 24-20	被覆外径 (INSULATION DIA.) 1.2-2.6 mmφ	名称 (NAME) "M" SIZE (DYNAMIC D-3 SERIES TAB. CONTACT) ダイナミック D-3シリーズタブコンタクト	
材料 (MATERIAL) (COPPER ALLOY) 銅合金	仕上 (FINISH) (SEE TABLE) 表参照	一般公差 (GENERAL TOLERANCE) 10以下 : ±0.2 10を超え 30以下 : ±0.25 30を超え 100以下 : ±0.3 角度 : ±3°	SIZE B / LOC J / 番号 (No.) C-175285
DR. 2 MAR 92 N. Matsubara	DE. 2 MAR 92 N. Matsubara		尺度 (SCALE) 5-1 / REV. R / SHEET 1 OF 1
CHK. 4 MAR '92 H. Ohata	APP. 5-MAR-'92 S. MANABE		

(CUSTOMER DRAWING) 参考図面

METRIC

三角法 (3rd ANGLE PROJECTION)

NUMBER C-175285

U.855-111>U.DWG>S.C89-25173 WAS 91-25168-22,24,25

単位,㎜ DIMENSIONS IN MM. DO NOT SCALE PRINT

PRINT DIST